Ficha técnica

ABMI
Garra de suporte para isolamento térmico

A garra de suporte ABMI fixa-se em todos os esquadros da gama de paramentos EBC. A referida gama permite encostar o isolante térmico ao seu suporte no quadro de isolamento exterior.

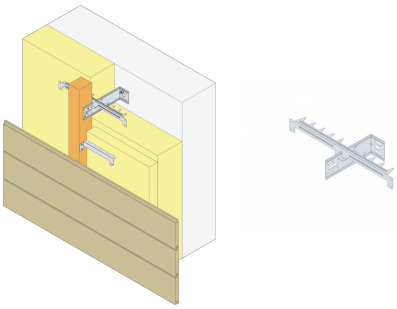

Características

Matéria

- Aço galvanizado S250GD + Z275 em conformidade com a norma NF EN 10346,
- Espessura : 0,5 mm.

Vantagens

- Conceção perfeitamente adaptada à do esquadro EBC: a forma da sua abertura permite-lhe fixar-se nos reforços do esquadro que servem, eles próprios, de guia à garra para encostar o isolante ao suporte,
- Deforma-se no esquadro de paramento de modo a impedir o recuo deste após a aplicação,
- Pode ser cortado em dois com a ajuda de uma máquina de corte : deste modo, obtêm-se 2 semi-pentes para fixação nas traves graças às duas aletas. Estes permitem manter a secunda camada de isolamento entre traves.

Aplicações

Áreas de utilização

- Aplicação de isolantes térmicos flexíveis no âmbito de um ITE.

Suporte

- **Elemento principal :** pies de cerchas en armazones de madera, uniones montante-larguero de revestimientos, ...
- **Elemento secundario :** madera maciza, madera compuesta, armaduras triangulares o materiales perfilados.

ABMI
Garra de suporte para isolamento térmico

Dados técnicos

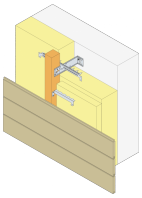

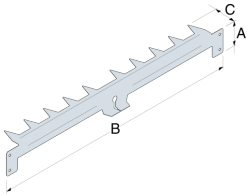

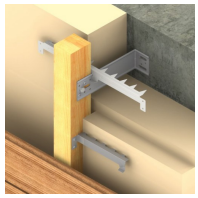

Dimensões e valores caraterísticos

Referência	Dimensões [mm]		
	A	B	Esp.
ABMI	40	400	0.5

Execução

Instalação

A garra ABMI permite fixar o isolante ao suporte no quadro de um Isolamento térmico exterior (ITE). É necessária uma garra ABMI por cada esquadro de paramento EBC.
Etapas para a fixação do isolante :

- **Etapa 1 :** fixar os esquadros no suporte,
- **Etapa 2 :** voltar a colocar o isolante nos esquadros,
- **Etapa 3 :** fixar o isolante com as garras ABMI fixadas aos esquadros EBC.

É necessário contar uma garra por esquadro para uma boa fixação do isolante. Pode ser cortada para obter dois pentes a fixar nas traves graças às duas aletas que permitirão manter a segunda camada de isolamento entre traves.

Fixar os esquadros no suporte

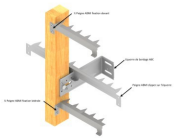

Fixar o isolante com as garras ABMI fixadas aos esquadros ABC

ZAC des Quatre Chemins - 85400 Sainte Gemme la Plaine - France
tél : +33 2 51 28 44 00
fax : +33 2 51 28 44 01
Copyright by Simpson Strong-Tie®
As informações contidas neste site são propriedade de Simpson Strong-Tie®
São apenas válidas se associadas aos produtos comercializados pela Simpson Strong-Tie®