Rozdělení hřebíků

REV	0
REV DATE	20/08/24
DWG NAME	C_AG40312_2D0_NP_BTC-2-CZ

Označení výrobku	=	AG40312	
Spojovací prostředky	=	Dřevo na dřevo	Vedlejší nosník na sloupek
Typ svorníku	=	Dílčí hřebování	Upevňovací plán č. 2

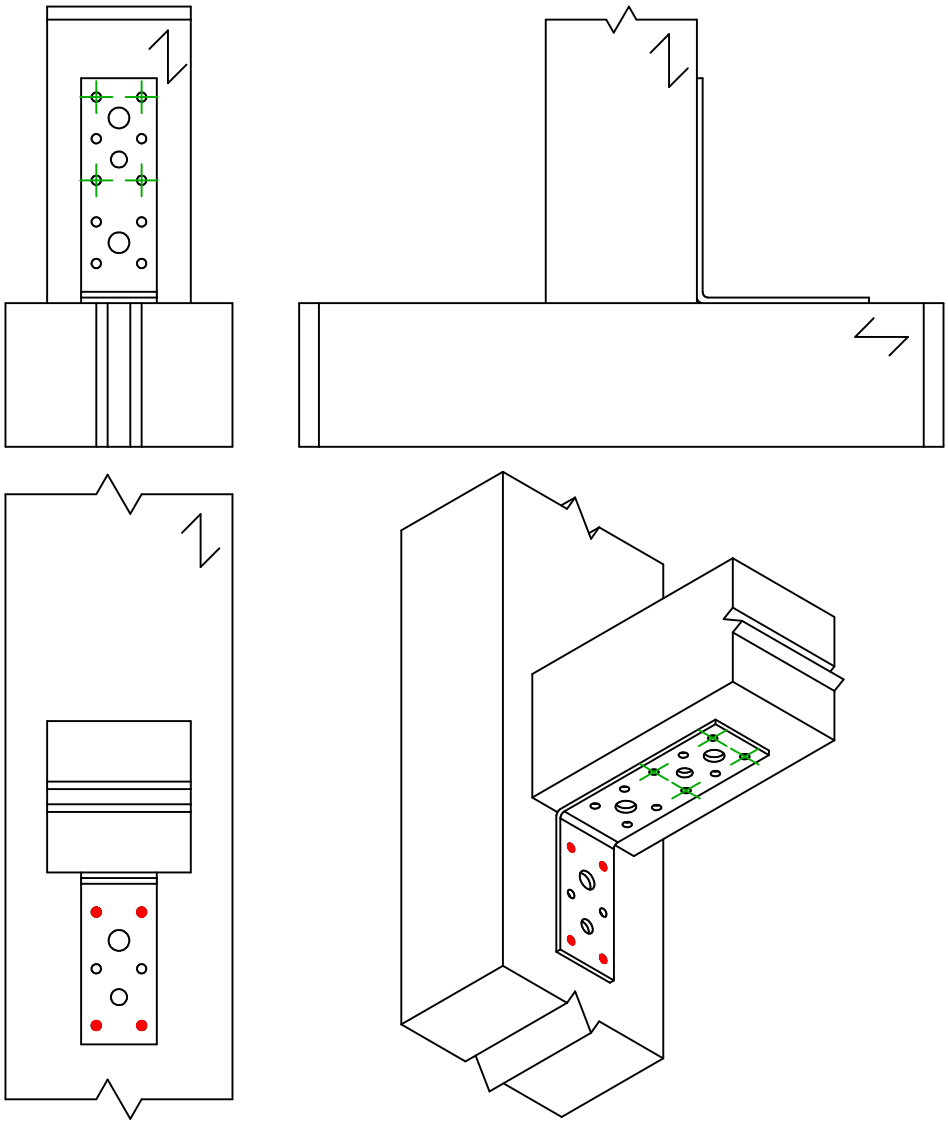

Instalace 1 držáku

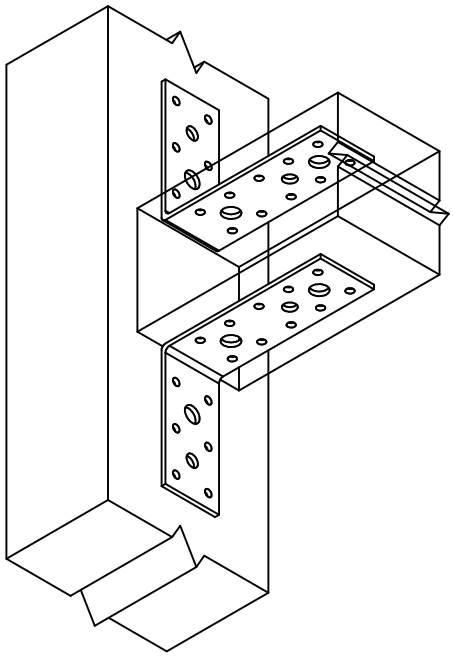

Instalace 2 držáku

	Symbol	Spojovací prostředky	Označení výrobku	Počet
Spojovací prostředky na hlavním nosníku		**CNA**	**CNA4.0X40/50/60**	**4**
		CSA	**CSA5.0X40/50**	
		-	**-**	

	Symbol	Spojovací prostředky	Označení výrobku	Počet
Spojovací prostředky na vedlejším nosníku		**CNA**	**CNA4.0X40/50/60**	**4**
		CSA	**CSA5.0X40/50**	