Utspikning

REV	0
REV DATE	24/10/25
DWG NAME	C_PIG_2D0_NP_PTRS-SE

Art. Nr.	=	PIG	
Fästelement	=	Balk till betong/stål	Stolpe till betong eller stål
Typ av infästning	=	-	

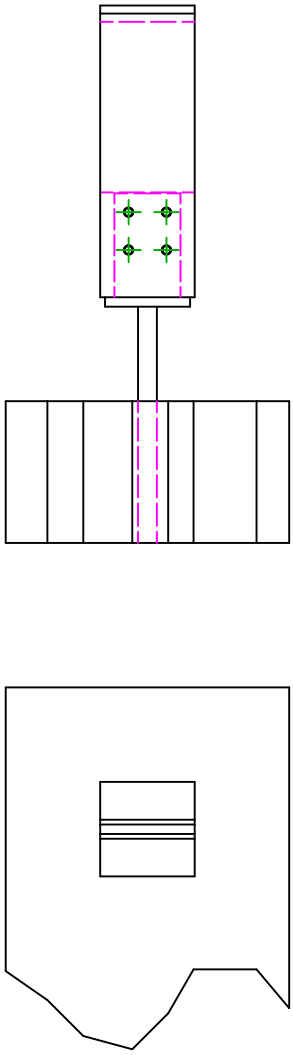

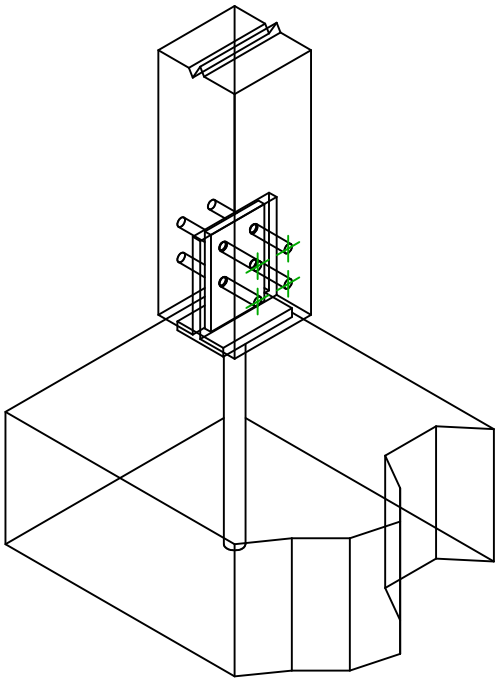

	Symbol	Fästelement	Art. Nr.	Antal
Infästning i huvudbalk		-	**AT-HP**	-
		-	-	
		-	-	

	Symbol	Fästelement	Art. Nr.	Antal
Fästelement i sekundärbalk		**STDG**	**STDG8**	**4**
		-	-	