# Plano de fijación

| | |
|---|---|
| REV | 0 |
| REV DATE | 24/10/25 |
| DWG NAME | C_PBH120_2D0_NP_PTRS-ES |

| | | | |
|---|---|---|---|
| **Referencia** | = | PBH120G | |
| **Fijaciones** | = | Madera sobre soporte rígido | Pilar sobre soporte rígido |
| **Sistema de fijación** | = | - | |

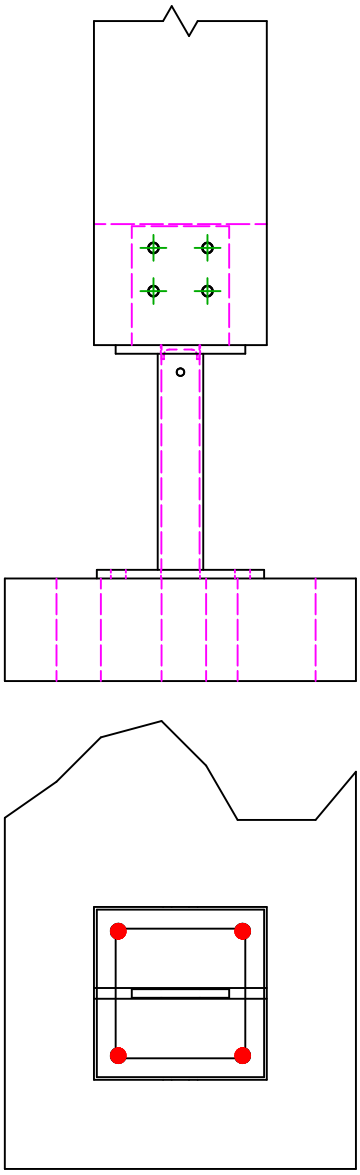

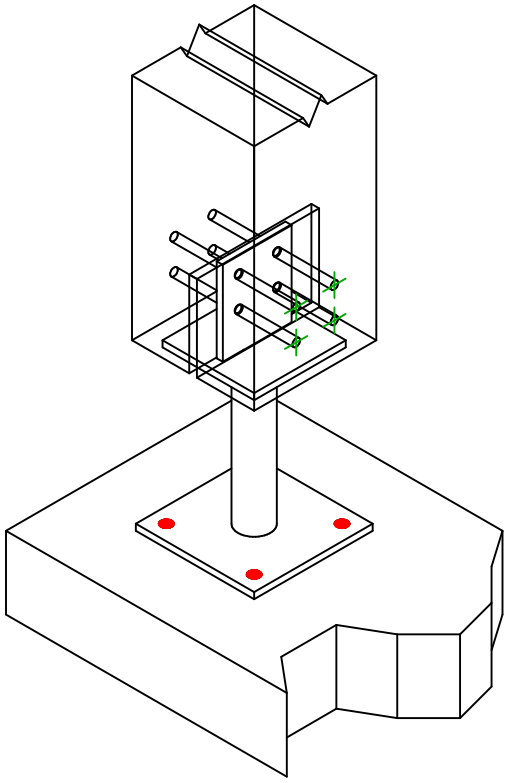

| | Símbolo | Fijaciones | Referencia | Ctd |
|---|---|---|---|---|
| **Fijaciones Soporte** | | **FM** | **FM-753 M12x110/20 3DG** | **4** |
| | | - | - | |
| | | - | - | |

| | Símbolo | Fijaciones | Referencia | Ctd |
|---|---|---|---|---|
| **Fijaciones Viga Segundaria** | | **STD** | **STD8** | **4** |
| | | - | - | |