Nagelbilder

REV	0
REV DATE	24/10/25
DWG NAME	C_PBH120_2D0_NP_PTRS-DE

Artikelbezeichnung	=	PBH120G	
Verbindungsmittel	=	Holz auf festen Untergrund	Stütze an Massivbauteil
Verbindertyp	=	-	

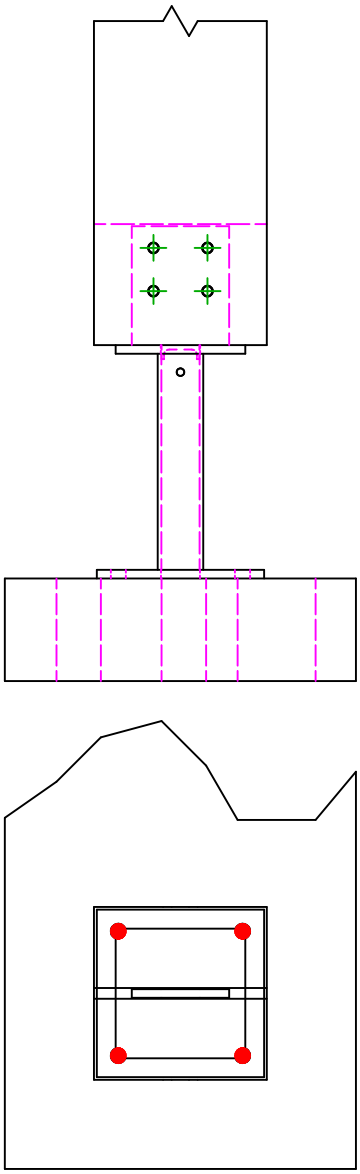

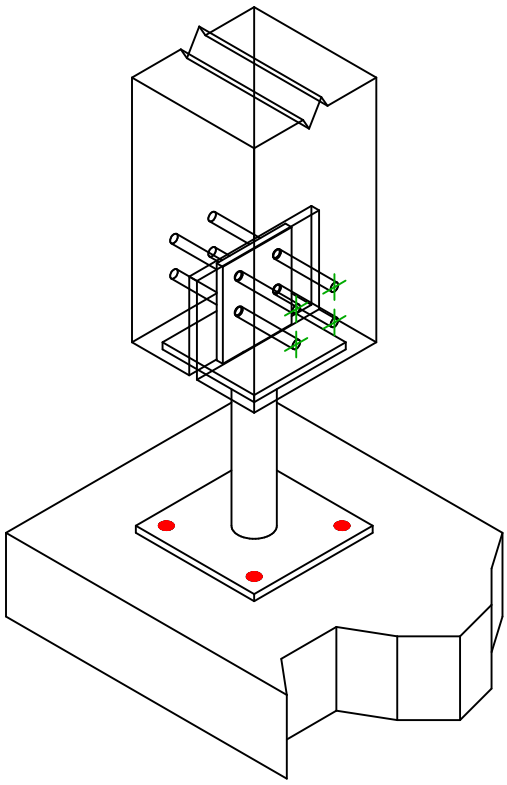

	Symbol	Verbindungsmittel	Artikelbezeichnung	Anz.
Verbindungsmittel am Hauptträger		FM	**FM-753 M12x110/20 3DG**	**4**
		-	-	
		-	-	

	Symbol	Verbindungsmittel	Artikelbezeichnung	Anz.
Verbindungsmittel am Nebenträger		STD 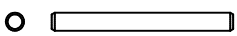	**STD8**	**4**
		-	-	