Bevestigingspatroon

REV	0
REV DATE	24/10/25
DWG NAME	C_EGCL60_2D0_NP_JTP-NL

Art. Nr.	=	EGCL60	
Bevestigingsmiddelen	=	Hout op hout	balk op kolom
Type bevestiging	=	Volledige vernageling	

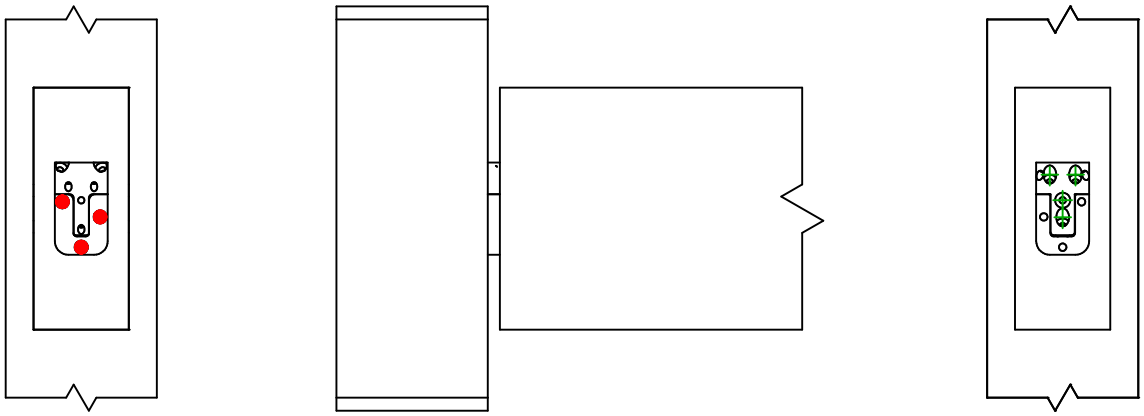

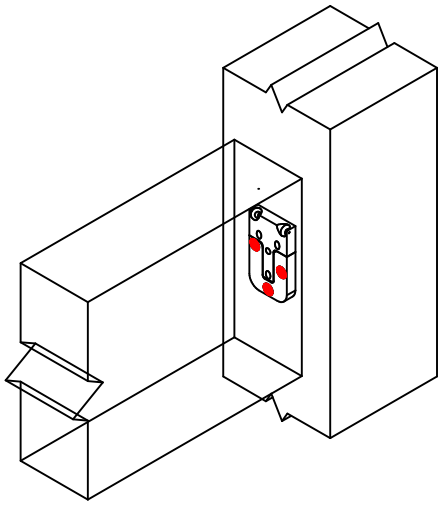

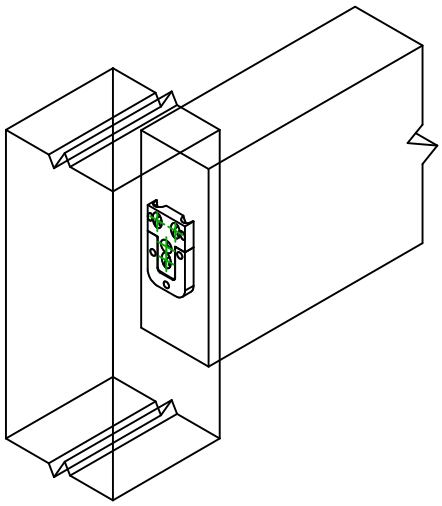

	Symbool	Bevestigingsmiddelen	Art. Nr.	Aantal
Draagbalk Bevestigingen		**CSA**	**CSA5.0X40**	**3**
		-	-	
		-	-	

	Symbool	Bevestigingsmiddelen	Art. Nr.	Aantal
Balk bevestiging(en)		**TTUFS**	**TTUFS4.0X60**	**4**
		-	-	